Detal "D"
1:15

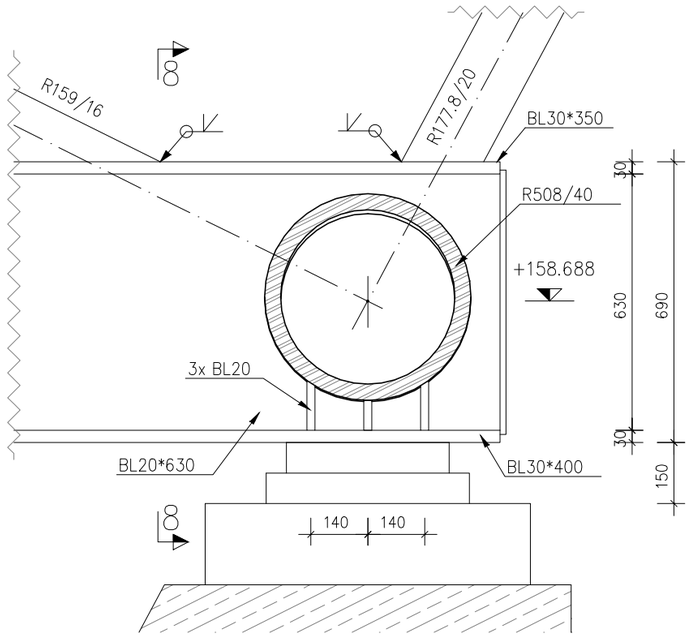

8 – 8
1:15

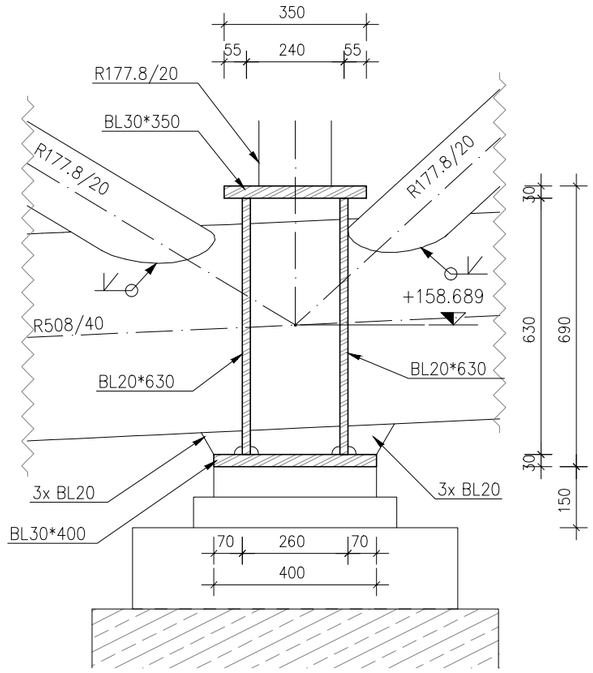

Jednostka projektowa:

SILESIA Engineering sp. z o. o.

ul. Rolnicza 1b
42-400 Zawiercie
Tel./ fax.: 607 960 519
email: biuro@silesia-eng.pl
NIP 498-026-24-25
Regon 243180360

Inwestor / Zamawiający:

Miasto Opole
Rynek - Ratusz
45-015 Opole

Nazwa przedsięwzięcia:

Budowa kładki pieszo-rowerowej na wyspę Bolko przez Kanał Ulgi wraz z budową ścieżki rowerowej

Adres obiektu: **Województwo opolskie, miasto Opole, ulica Parkowa**

Obiekt budowlany: **Kładka pieszo-rowerowa na wyspę Bolko przez Kanał Ulgi wraz ze ścieżkami rowerowymi**

Nr rys.: **32**

Nazwa rysunku: **Detal D**

Skala: 1:15

Funkcja	Tytuł, imię i nazwisko	Nr uprawnień, specjalność	Data	Podpis
Projektant	mgr inż. Edward Zgoda	SLK/1609/PWOM/07, mostowa	12. 2016	
Sprawdzający	mgr inż. Piotr Wyrwas	118/00, konstr. - bud.	12. 2016	