DETAL "A"
1:15

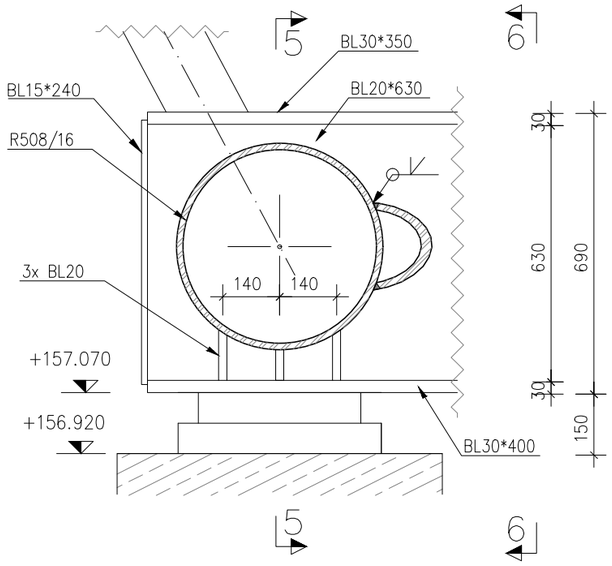

6 – 6
1:15

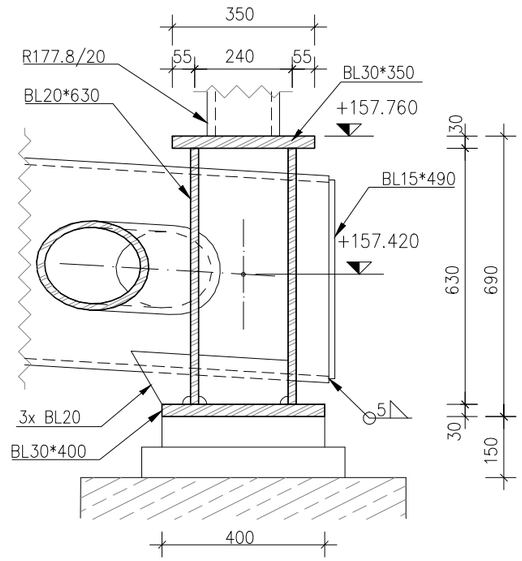

5 – 5
1:15

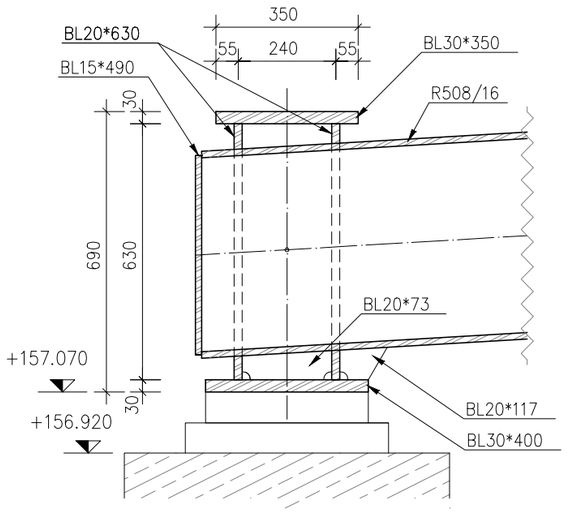

Jednostka projektowa: **SILESIA** *Engineering sp. z o. o.*		*ul. Rolnicza 1b* *42-400 Zawiercie* *Tel./ fax.: 607 960 519* *email: biuro@silesia-eng.pl* *NIP 498-026-24-25* *Regon 243180360*		
Inwestor / Zamawiający: **Miasto Opole** Rynek - Ratusz 45-015 Opole	Nazwa przedsięwzięcia: **Budowa kładki pieszo-rowerowej na wyspę Bolko przez Kanał Ulgi wraz z budową ścieżki rowerowej**			
Adres obiektu: **Województwo opolskie, miasto Opole, ulica Parkowa**				
Obiekt budowlany: **Kładka pieszo-rowerowa na wyspę Bolko przez Kanał Ulgi wraz ze ścieżkami rowerowymi**				Nr rys.: **30**
Nazwa rysunku: **Detal A**				Skala: 1:15
Funkcja	Tytuł, imię i nazwisko	Nr uprawnień, specjalność	Data	Podpis
Projektant	mgr inż. Edward Zgoda	SLK/1609/PWOM/07, mostowa	12. 2016	
Sprawdzający	mgr inż. Piotr Wyrwas	118/00, konstr. - bud.	12. 2016	