FUNDAMENT - RZUT ZBROJENIE DOŁEM

1:50

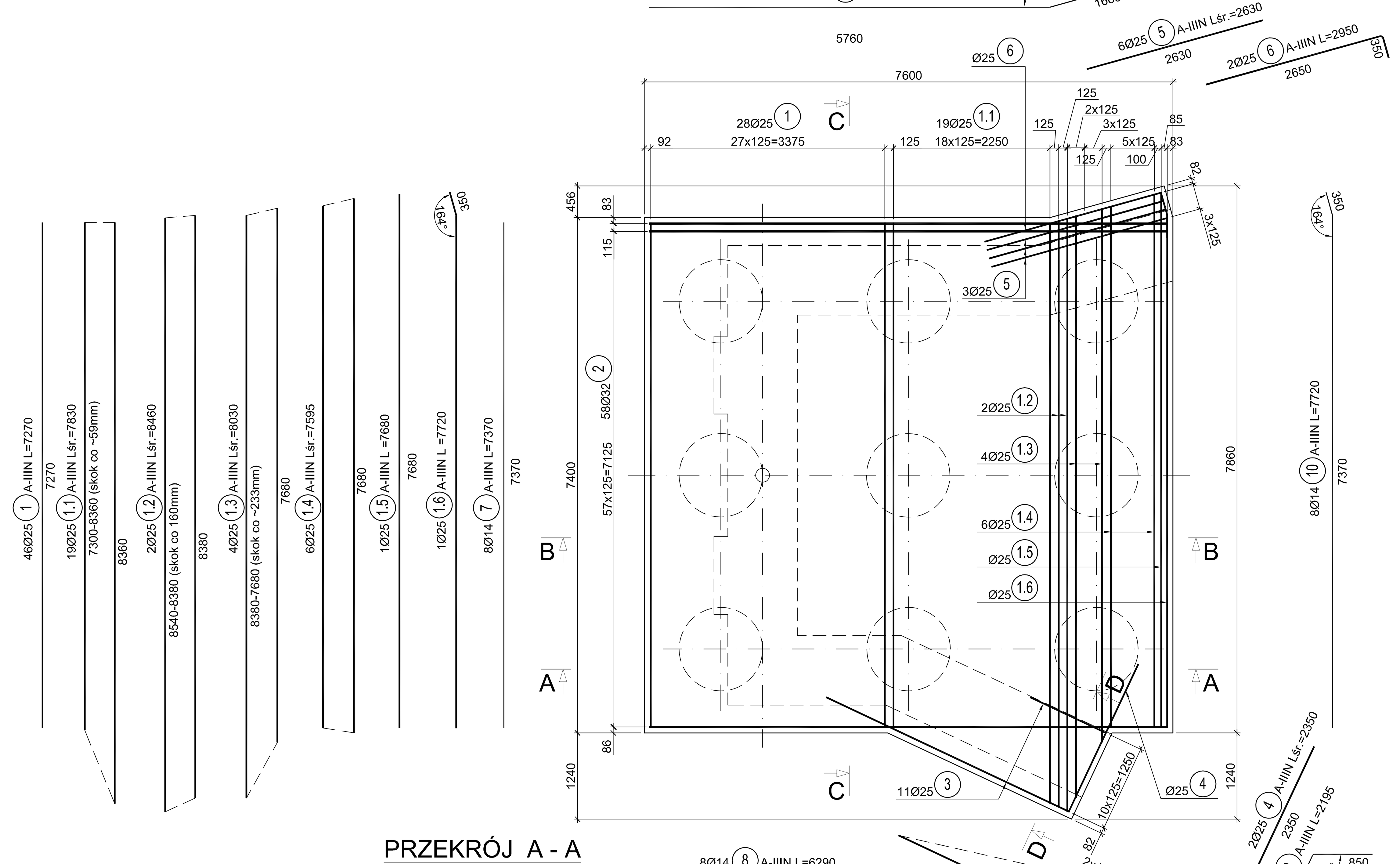

PRZEKRÓJ A - A

1:50

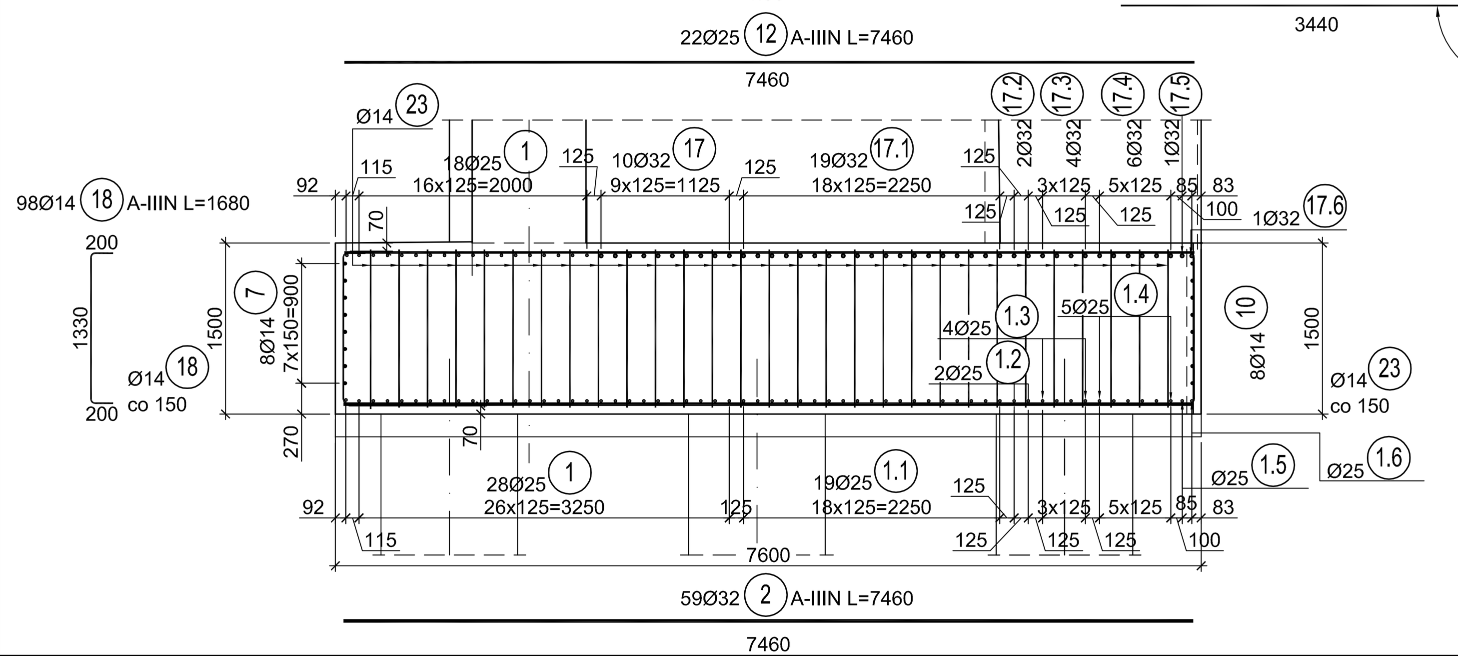

FUNDAMENT - RZUT ZBROJENIE GÓRĄ

1:50

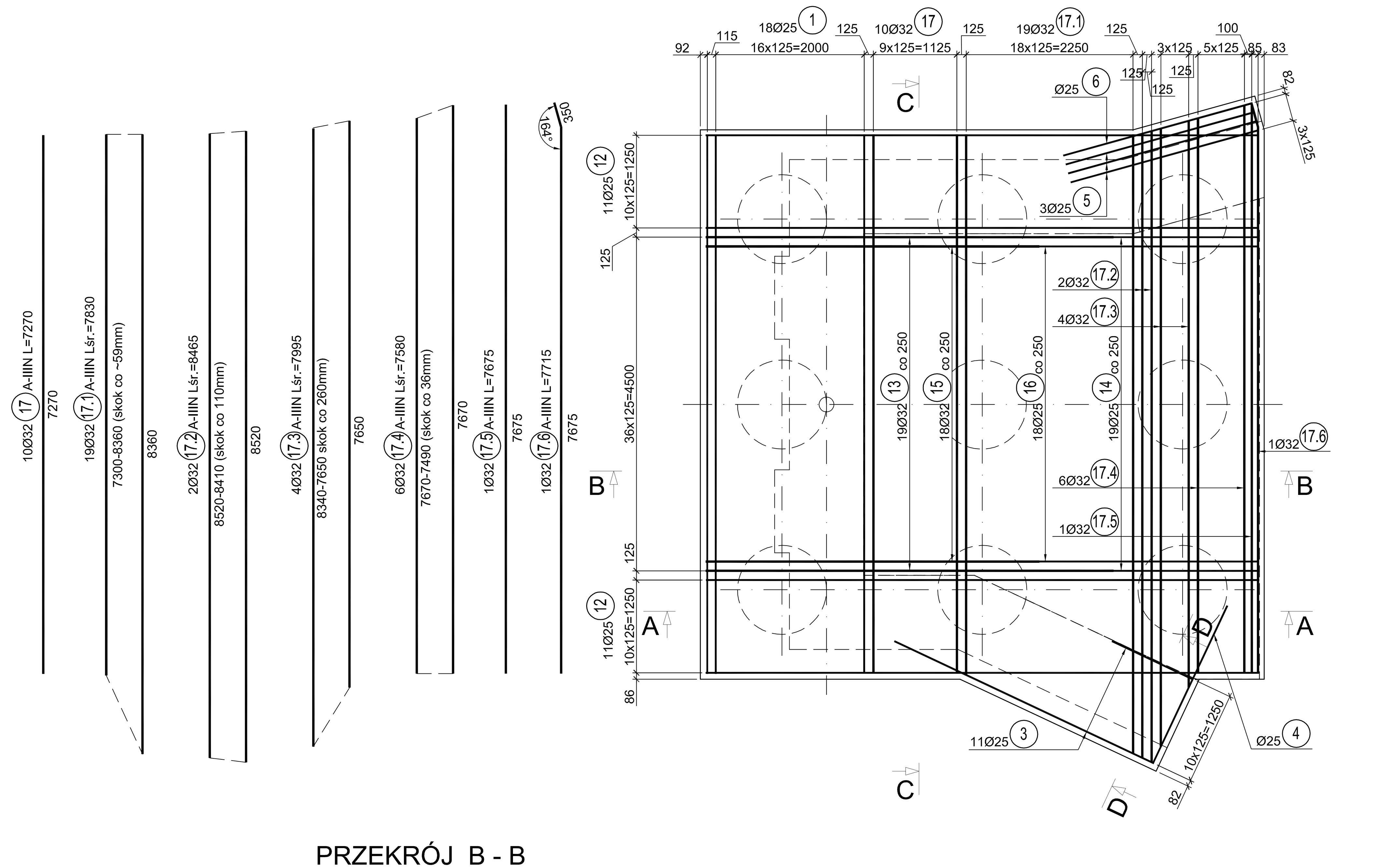

PRZEKRÓJ B - B

1:50

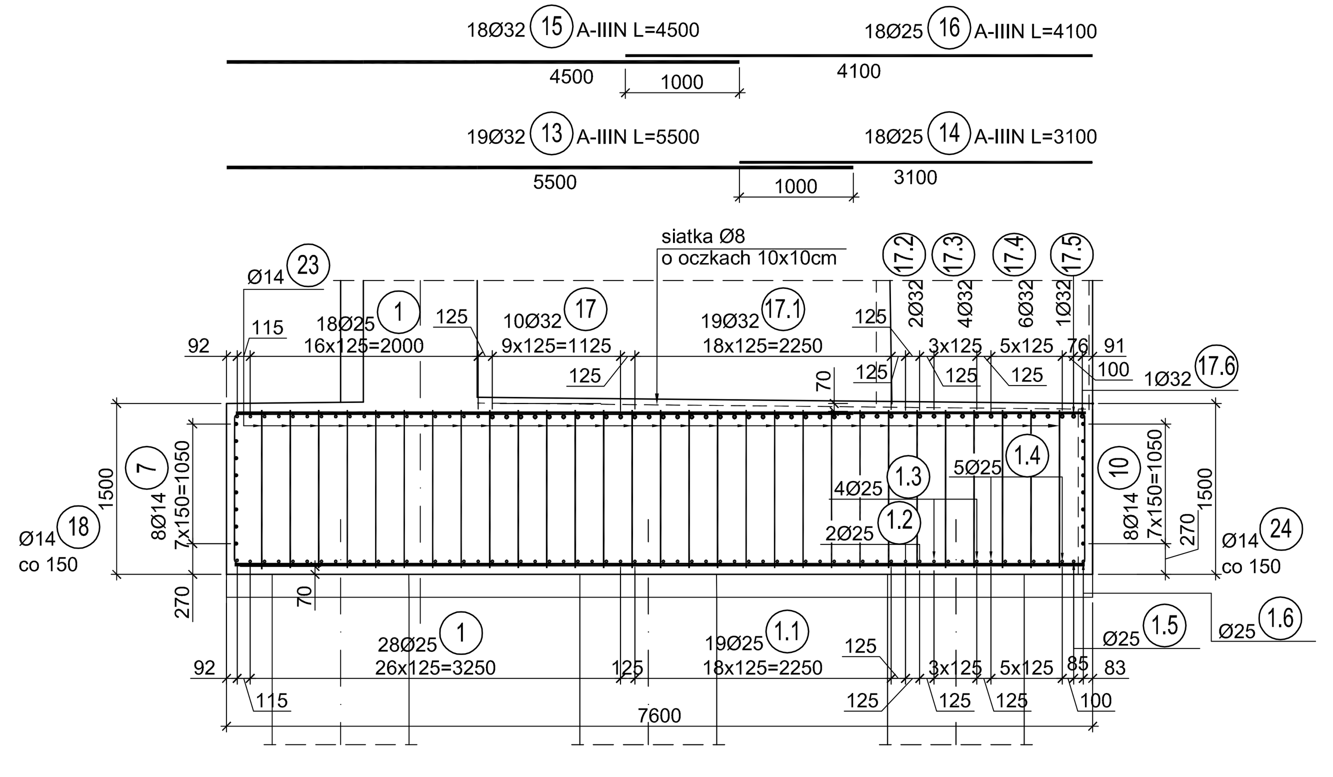

FUNDAMENT - RZUT STRZEMIONA

1:50

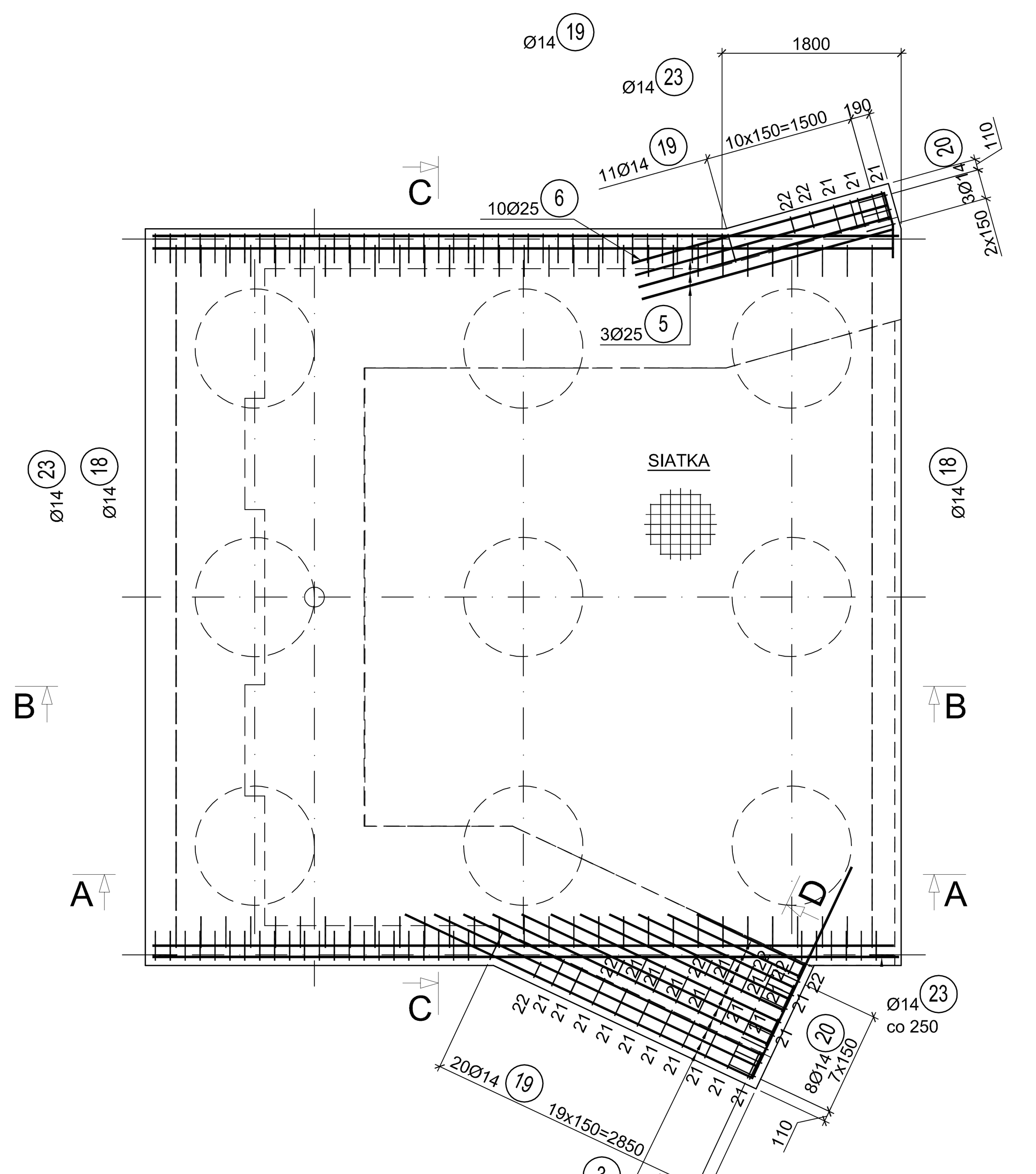

PRZEKRÓJ C - C

1:50

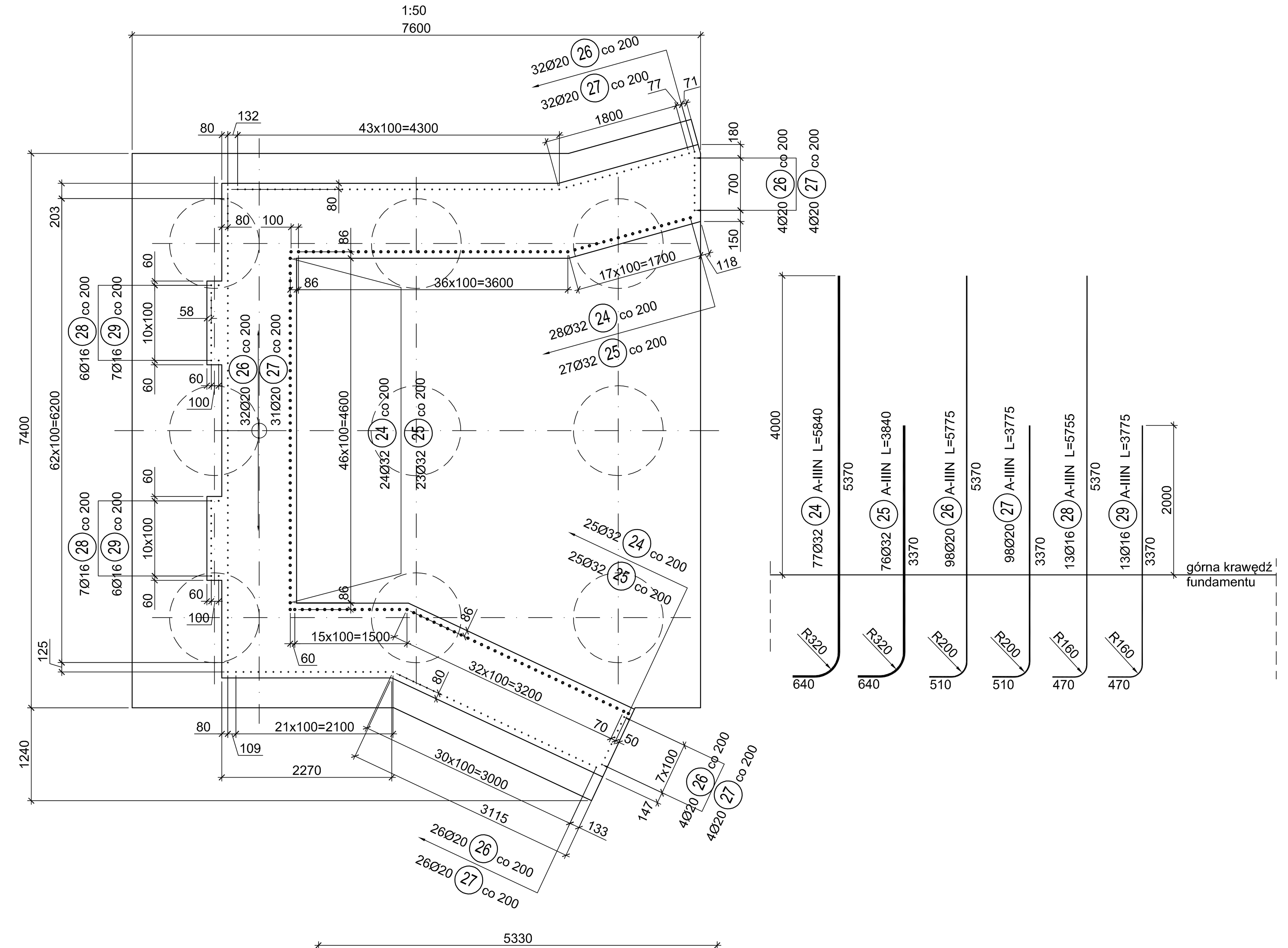

PRZEKRÓJ C - C

1:50

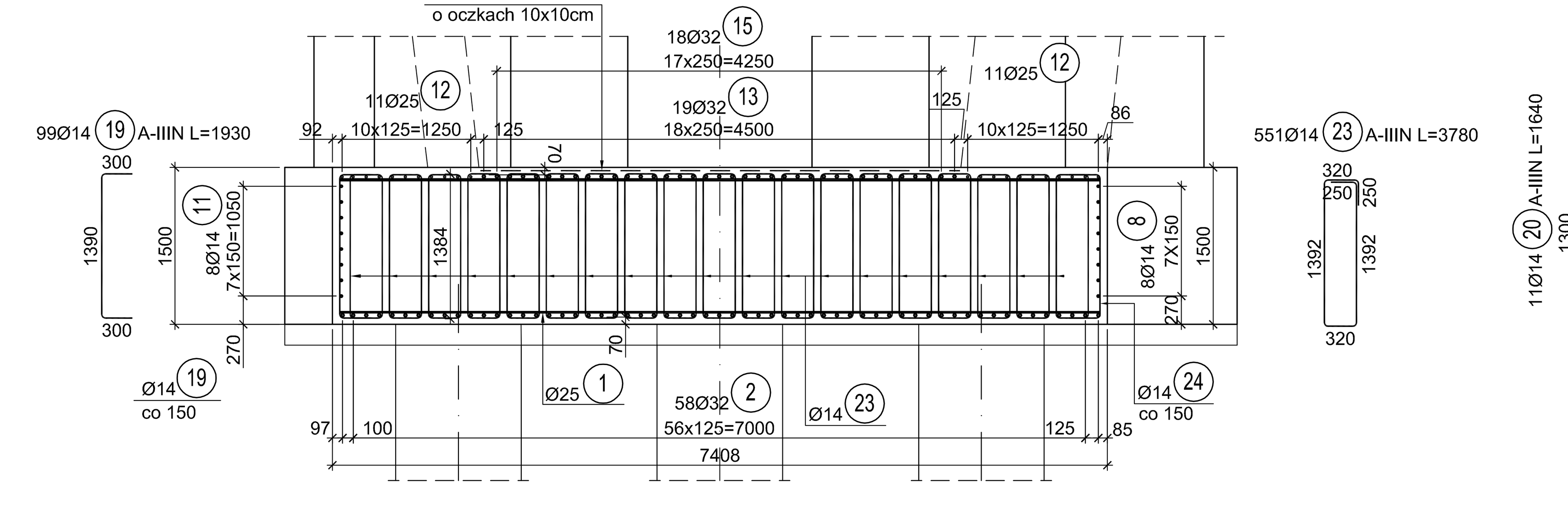

PRZEKRÓJ D - D

1:50

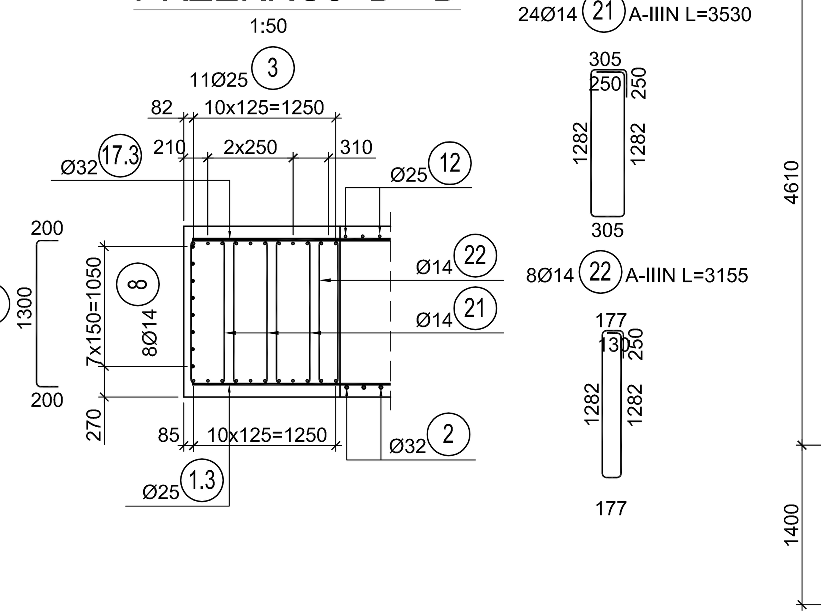

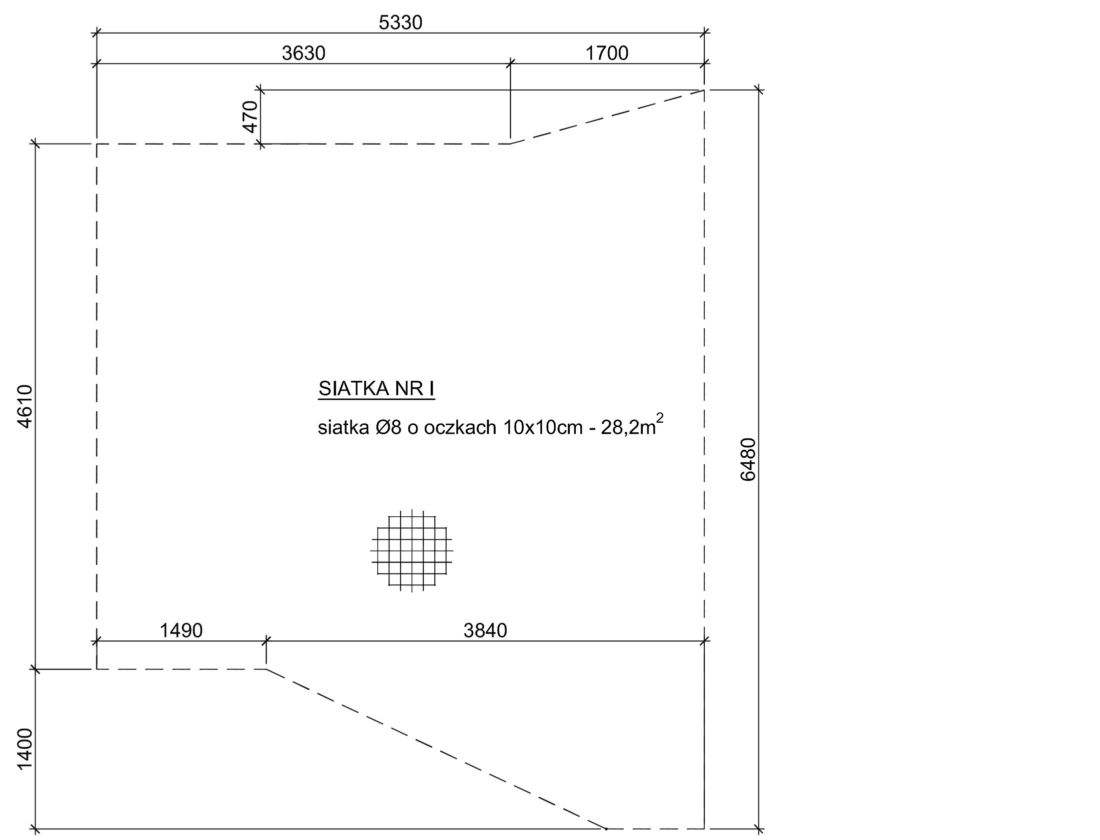

BETON C25/30
STAL A-IIIN

ZESTAWIENIE STALI ZBROJENIOWEJ FUNDAMENTU W OSI F

NR PRĘTA	LICZBA PRĘTÓW [szt.]	ŚREDNICA [mm]	DŁUGOŚĆ PRĘTA [mm]	DŁUGOŚĆ RAZEM [m] A-IIIN Ø14	Ø16	Ø20	Ø25	Ø32
1	46	25	7270				334,4	
1.1	19	25	Lśr.7830				148,8	
1.2	2	25	Lśr.8460				16,9	
1.3	4	25	Lśr.8030				32,1	
1.4	6	25	Lśr.7595				45,6	
1.5	1	25	7680				7,7	
1.6	1	25	7720				7,7	
2	59	32	7460					440,1
3	22	25	Lśr.2530				55,7	
4	2	25	2350				4,7	
5	6	25	2630				15,8	
6	2	25	2950				5,9	
7	8	14	7370	59,0				
8	8	14	6290	50,3				
9	8	14	2195	17,6				
10	8	14	7720	61,8				
11	8	14	7420	59,4				
12	22	25	7460				164,1	
13	19	32	5500					104,5
14	19	25	3100				58,9	
15	18	32	4500					81,0
16	18	25	4100				73,8	
17	10	32	7270					72,7
17.1	19	32	Lśr.7830					148,8
17.2	2	32	Lśr.7830					15,7
17.3	4	32	Lśr.7995					32,0
17.4	6	32	Lśr.7580					45,5
17.5	1	32	7675					7,7
17.6	1	32	7715					7,7
18	98	14	1680	164,6				
19	99	14	1930	191,1				
20	11	14	1640	18,0				
21	24	14	3530	84,7				
22	8	14	3155	25,2				
23	551	14	3780	2082,8				
24	77	32	5840					449,7
25	76	32	3840					291,8
26	98	20	5775			566,0		
27	98	20	3775			369,9		
28	13	16	5775		75,1			
29	13	16	3775		49,1			
RAZEM [m] :				2814,5	124,2	935,9	972,1	1697,2
MASA 1 mb. [kg]:				1,21	1,58	2,47	3,85	6,31
RAZEM MASA [kg] :				3405,5	196,2	2311,7	3742,6	10709,3
MASA OGÓŁEM [kg]:				20365,3				
WYKONAĆ 1 szt. [kg]:				20365,3				

SIATKA - $28,2m^2 \times 8,69kg/m^2 \times 20\%$(zakład) = 294,1kg

Jednostka projektowa: SILESIA Engineering sp. z o. o.			ul. Rolnicza 1b, 42-400 Zawiercie, Tel./ fax.: 607 960 519, email: biuro@silesia-eng.pl, NIP 498-026-24-25, Regon 243180360	
Inwestor / Zamawiający: Miasto Opole, Rynek - Ratusz, 45-015 Opole		Nazwa przedsięwzięcia: Budowa kładki pieszo-rowerowej na wyspę Bolko przez Kanał Ulgi wraz z budową ścieżki rowerowej		
Adres obiektu: Województwo opolskie, miasto Opole, ulica Parkowa				
Obiekt budowlany: Kładka pieszo-rowerowa na wyspę Bolko przez Kanał Ulgi wraz ze ścieżkami rowerowymi				Nr rys.: 18
Nazwa rysunku: Fundament podpory w osi F - zbrojenie				Skala: 1: 50
Funkcja	Tytuł, imię i nazwisko	Nr uprawnień, specjalność	Data	Podpis
Projektant	mgr inż. Edward Zgoda	SLK/1609/PWOM/07, mostowa	05. 2016	
Sprawdzający	mgr inż. Piotr Wyrwas	118/00, konstr. - bud.	05. 2016	