Podpora D
1:50

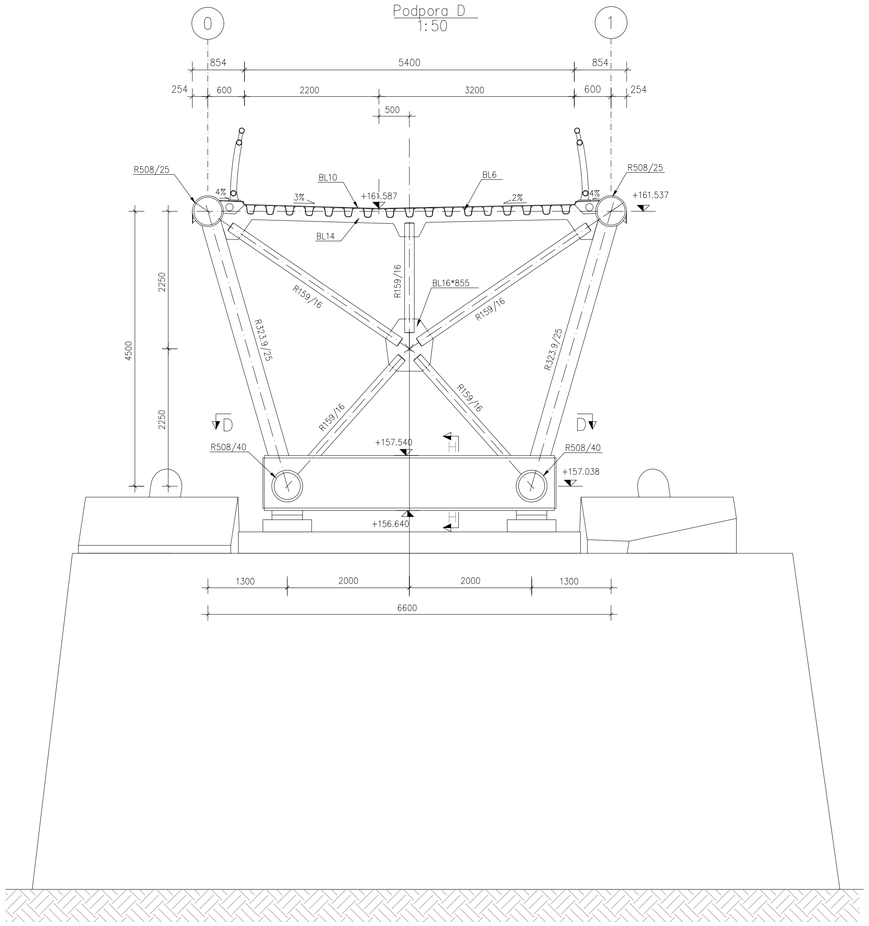

D – D
1:50

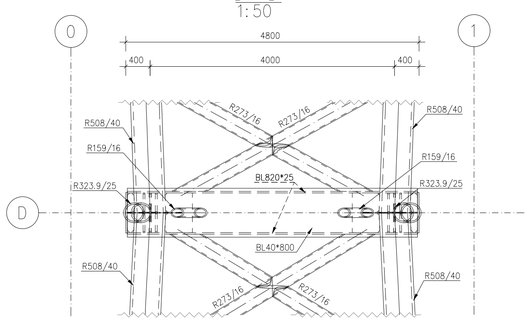

Podpora E
1:50

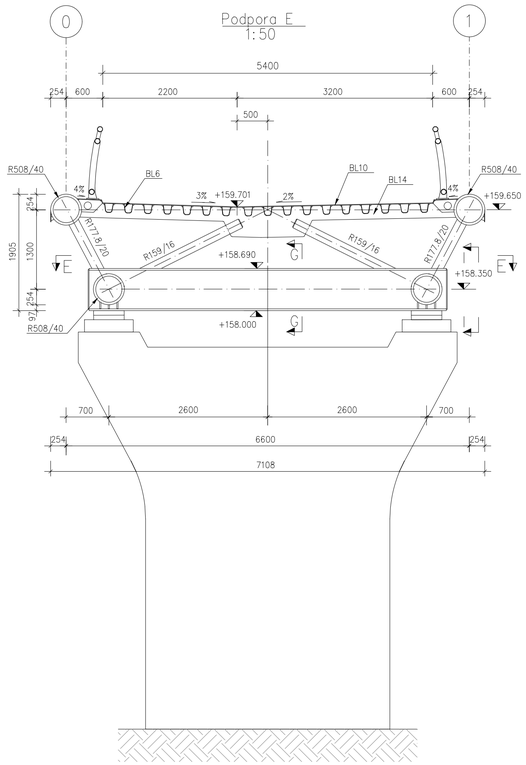

E – E
1:50

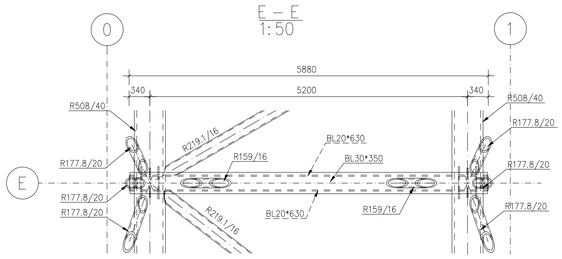

Podpora F
1:50

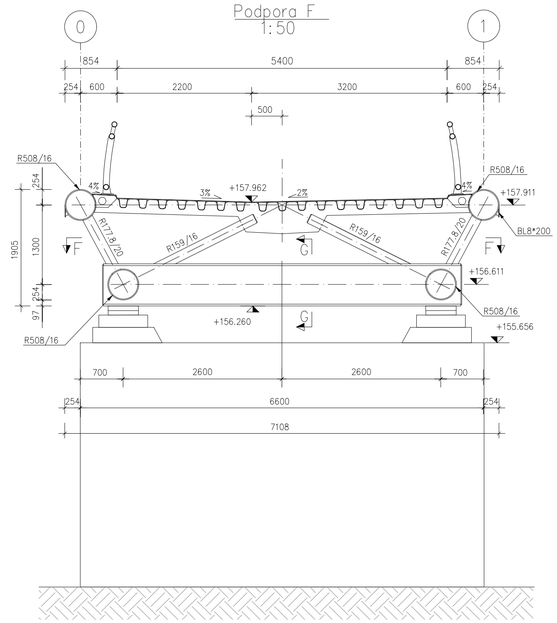

F – F
1:50

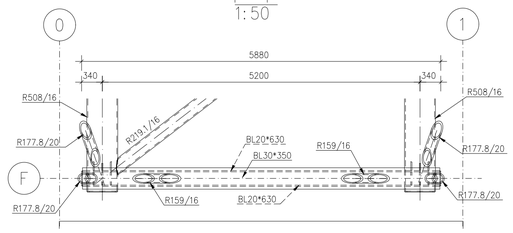

UWAGI:

1. Konstrukcję należy wykonać zgodnie z normami:
   - PN–89/S–10050 "Obiekty mostowe. Konstrukcje stalowe. Wymagania i badania".
   - PN–EN 1090–2 "Wykonywanie konstrukcji stalowych i aluminiowych. Część 2: Wymagania techniczne dotyczące konstrukcji stalowych."
   - PN–EN ISO 3834–2 "Wymagania jakości dotyczące spawania materiałów metalowych. Część 2: Pełne wymagania jakości."
2. Blachy ze stali S355J2+N powinny być sprawdzone metodą defektoskopii ultradźwiękowej celem wykrycia ewentualnych wad materiału (rozwarstwienie w klasie P6 wg BN–84/0601–05).
3. Materiały do połączeń spawanych będą określone w projekcie technologii spawania. Materiały spawalnicze muszą spełniać wymagania zawarte w normach przedmiotowych podanych w STWORB M.14.01.02.–"Konstrukcja stalowa ustroju niosącego".
4. W miejscu styków warsztatowych i montażowych połączenia elementów wykonywać spoiną czołową na pełny przekrój.
5. Zabezpieczenie antykorozyjne: powłoki malarskie o wysokiej zawartości pyłu cynkowego dopuszczone przez IBDM. Przyjęty system zabezpieczenia antykorozyjnego konstrukcji stalowej powinien się składać z:
   - powłoki gruntującej (warstwa epoksydowa),
   - powłoki międzywarstwowej (warstwa poliuretanowa),
   - powłoki nawierzchniowej (warstwa etykorzemianowa).

   Całkowita grubość powłok malarskich powinna wynosić 240µm.
   Przygotowanie powierzchni do stopnia Sa 2½.
6. Przed wykonaniem konstrukcji stalowej niezbędne jest wykonanie rysunków warsztatowych uwzględniających podniesienie wykonawcze.
7. Wszystkie projekty warsztatowe i technologiczne podlegają uzgodnieniu z projektantem.
8. Wymiary blach nadfizyskowych zweryfikować, a rozstaw otworów w blachach określić po uzyskaniu danych od producenta łożysk.

Jednostka projektowa: **SILESIA** *Engineering sp. z o. o.*		*ul. Rolnicza 1b 42-400 Zawiercie Tel./ fax.: 607 960 519 email: biuro@silesia-eng.pl NIP 498-026-24-25 Regon 243180360*		
Inwestor / Zamawiający: **Miasto Opole** Rynek - Ratusz 45-015 Opole		Nazwa przedsięwzięcia: **Budowa kładki pieszo-rowerowej na wyspę Bolko przez Kanał Ulgi wraz z budową ścieżki rowerowej**		
Adres obiektu: **Województwo opolskie, miasto Opole, ulica Parkowa**				
Obiekt budowlany: **Kładka pieszo-rowerowa na wyspę Bolko przez Kanał Ulgi wraz ze ścieżkami rowerowymi**				Nr rys.: **28**
Nazwa rysunku: **Podpory D, E, F**				Skala: 1:50
Funkcja	Tytuł, imię i nazwisko	Nr uprawnień, specjalność	Data	Podpis
Projektant	mgr inż. Edward Zgoda	SLK/1609/PWOM/07, mostowa	12. 2016	
Sprawdzający	mgr inż. Piotr Wyrwas	118/00, konstr. - bud.	12. 2016	